徳島県高等学校野球連盟

第77回徳島県高等学校野球秋季大会組合せ
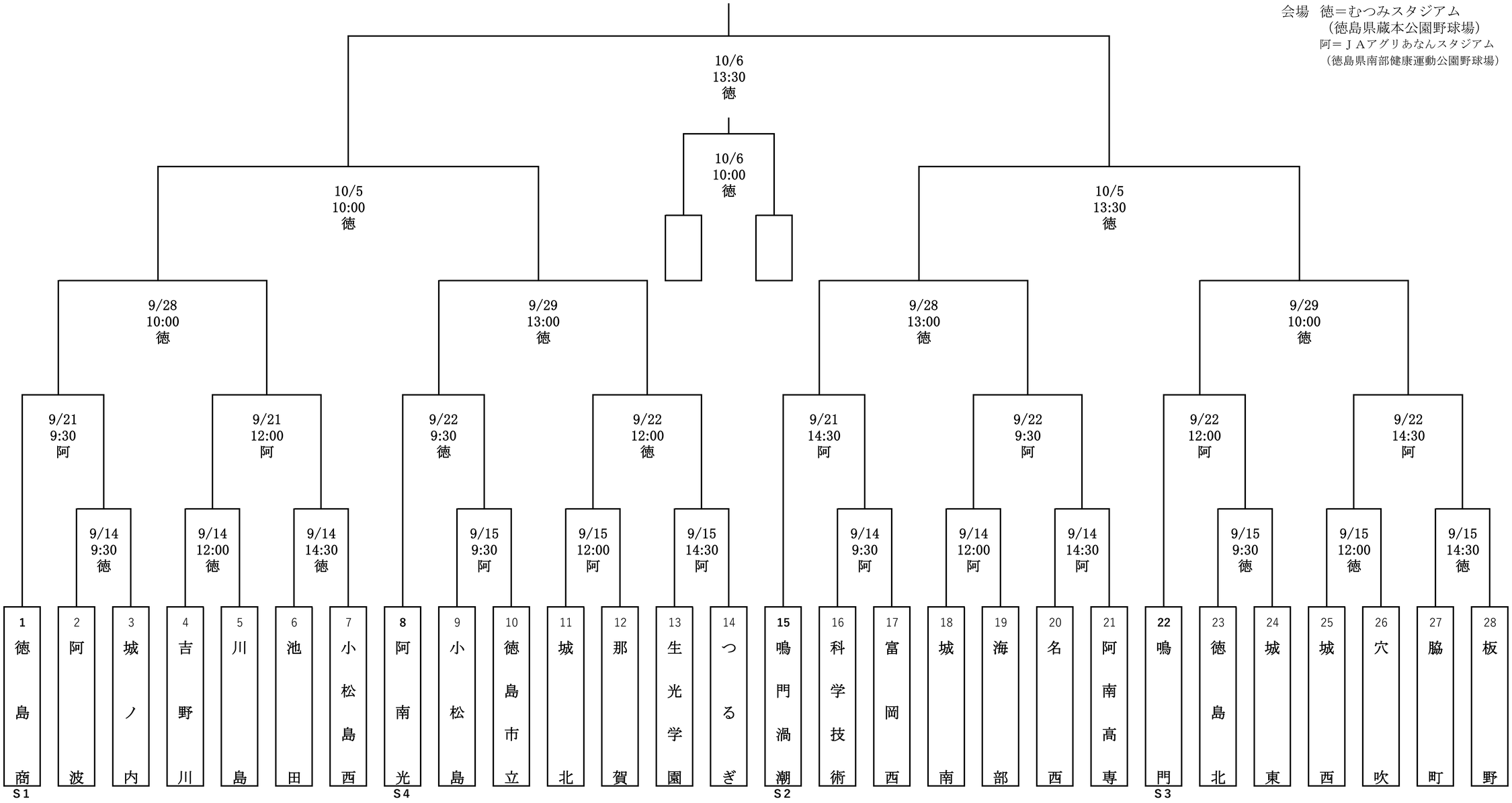
会場　徳＝むつみスタジアム
（徳島県蔵本公園野球場）
阿＝ＪＡグリあなんスタジアム
（徳島県南部健康運動公園野球場）